ERGATE

Ultratenké gumové průchodky s pevným rámem DES-PMH 24 a DES-PMH 6

NOVINKA

DETASULTRA
solutions around the cable

ultratenké gumové průchodky
s pevným rámem
obdelníková gumová průchodka
pracovní teplota -40…+105 °C
krytí IP66

ERGATE Automation s. r. o. | Klíny 35, 615 00 Brno | Tel.: +420 548 140 001 | E-mail: office@ergate.cz | www.ergate.cz

Ultratenké gumové průchodky s pevným rámem DES-PMH 24

DES PMH 24 představuje inovativní alternativu ke standardním kabelovým vývodkám pro rozvaděče strojů a zařízení. Jeho mimořádně tenké provedení umožňuje instalaci i ve stísněných prostorech, přičemž díky integrovanému pevnému rámu si zachovává vysokou stabilitu. Kabel je protlačen přes přední membránu, zatím co druhá membrána zamezuje deformaci a zvyšuje odolnost vůči tekutinám.

NOVINKA

Technické parametry DES-PMH 24:

- ultratenké gumové průchodky s pevným rámem
- materiál TPE + PA66
- rozměr 148,6 x 59,6 mm
- barva šedá
- obdelníkové
- hořlavost samozhášecí podle UL94-V0
- neobsahují halogeny ani silikony
- teplota -40…+105 °C
- krytí IP66

Rozměry v mm:

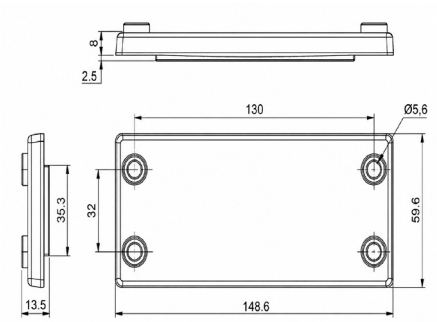

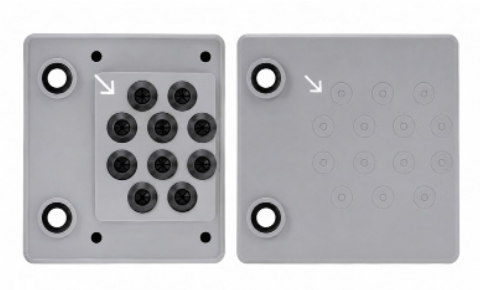

IP66 | HL3 EN 45545-2 | ECOLAB | UV ISO 4892-2A | RoHS COMPLIANT

Ultratenké gumové průchodky s pevným rámem DES-PMH 24

DETASULTRA solutions around the cable

Typ	Objednací kód	Počet děr - Ø kabelu mm	EUR/ks	CZK/ks
DES-PMH 24/25G	1732024025	6 pro Ø 7,5…12 7 pro Ø 4,8…9,7 12 pro Ø 3,2…6,5	10,92	290,00
DES-PMH 24/34G	1732024034	34 pro Ø 3,2…6,5	10,92	290,00
DES-PMH 24/3G	1732024003	3 pro Ø 23…31	10,92	290,00

Uvedené ceny jsou bez DPH. Mohou se změnit bez předchozího oznámení. • Tiskové chyby a omyly vyhrazeny. • 08/2026

Ultratenké gumové průchodky s pevným rámem DES-PMH 6

DES PMH6 představuje inovativní alternativu ke standardním kabelovým vývodkám pro rozvaděče strojů a zařízení. Jeho mimořádně tenké provedení umožňuje instalaci i v omezených prostorech, přičemž díky integrovanému pevnému rámu si zachovává vysokou stabilitu. Kabel je protlačen přes přední membránu, zatím co druhá membrána zamezuje deformaci a zvyšuje odolnost vůči tekutinám.

NOVINKA

Technické parametry DES-PMH 6:

- ultratenké gumové průchodky s pevným rámem
- materiál TPE + PA66
- rozměry 87 x 5,6 mm
- barva šedá
- obdelníkové
- hořlavost samozhášecí podle UL94-V0
- neobsahují halogeny ani silikony
- teplota -40…+105 °C
- krytí IP66

Rozměry v mm:

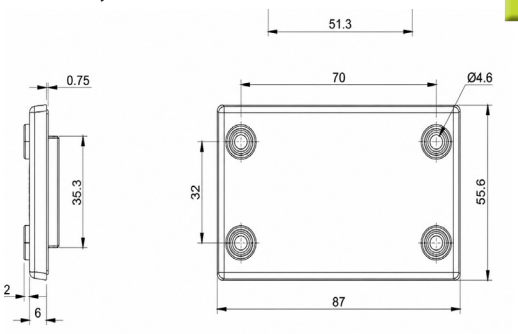

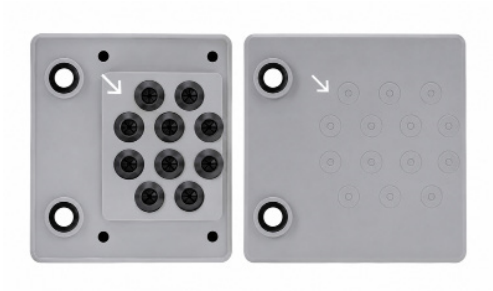

IP66 | HL3 EN 45545-2 | ECOLAB | UV ISO 4892-2A | RoHS COMPLIANT

DETASULTRA solutions around the cable

Ultratenké gumové průchodky s pevným rámem DES-PMH 6

Typ	Objednací kód	Počet děr - Ø kabelu mm	EUR/ks	CZK/ks
DES-PMH 6/12G	1732010612	12 pro Ø 4,4…8,1	10,56	280,00
DES-PMH 6/18G	1732010618	18 pro Ø 3,1…6,5	10,56	280,00

Uvedené ceny jsou bez DPH. Mohou se změnit bez předchozího oznámení. • Tiskové chyby a omyly vyhrazeny. • 08/2026