ERGATE

# Gumová průchodka DES-PMA Q

NOVINKA

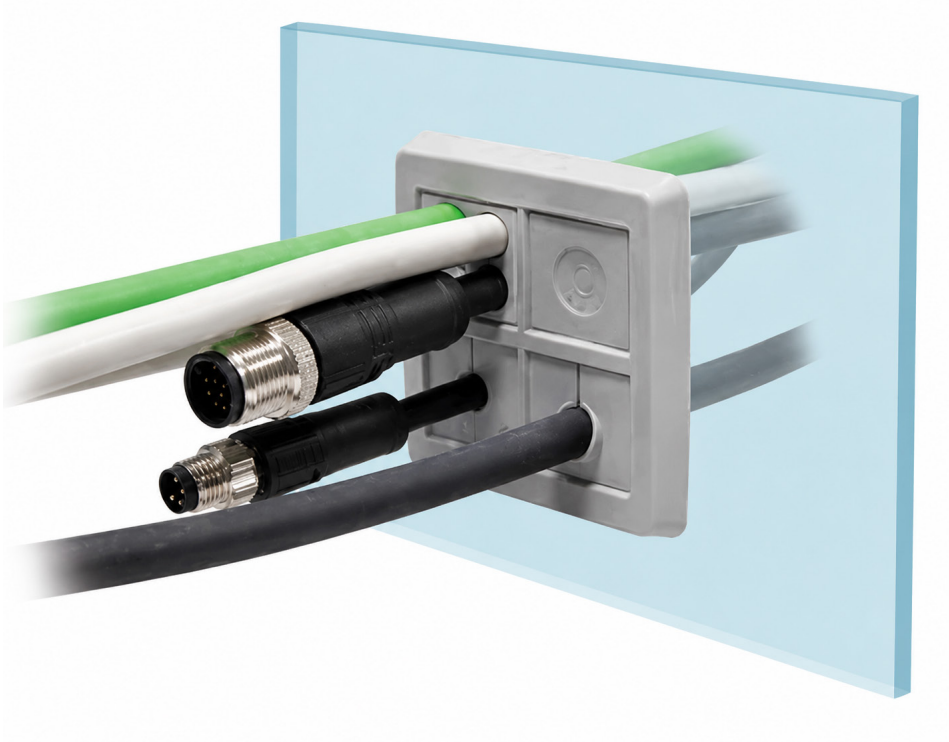

DETASULTRA
solutions around the cable

možnost vložení 4ks SPC vložek
rozměr 46 x 46 mm
krytí IP54

# Gumová průchodka DES-PMA Q

Systém kabelových průchodek PMAQ je určen pro vedení předkonektorovaných kabelů skrz stěny se čtvercovými výřezy. Rám PMAQ pojme až 4 jednoduché, dvojité nebo čtyřnásobné vložky SPC, což umožňuje flexibilní konfiguraci vedení kabelů. Konstrukce PMAQ usnadňuje montáž a po instalaci vyčnívá nad povrch pouze 6,6 mm.

**Technické parametry:**

- materiál TPE
- rozměr 46 x 46 mm
- možnost vložení 4ks SPC vložek
- barva šedá
- hořlavost samozhášecí podle UL94-V0
- teplota -40…+105 °C
- neobsahují halogeny ani silikony
- krytí IP54

NOVINKA

Průchodky DES-PMA Q pracují s kabelovými vložkami SPC.

Rozměry v mm:

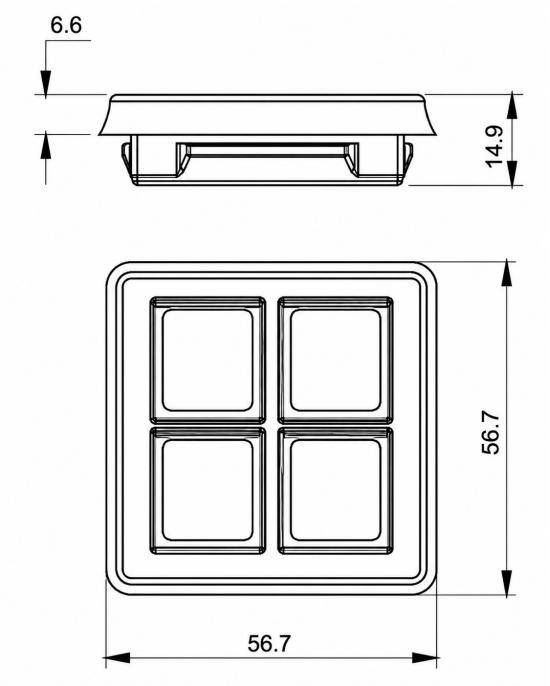


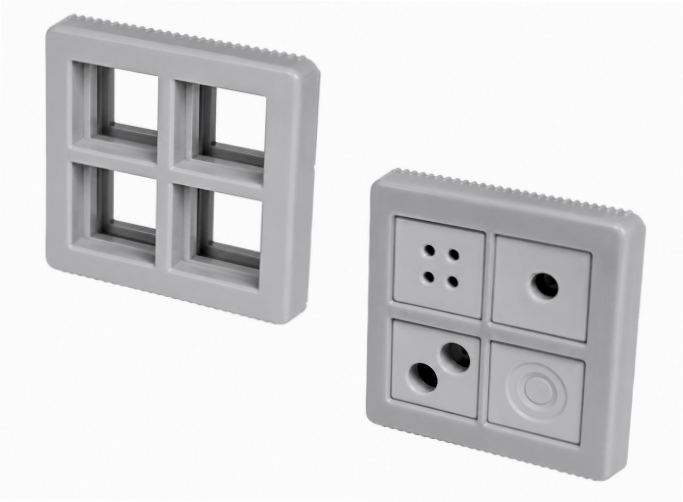

IP54 | HL3 EN 45545-2 | ECOLAB | UL94-V0 | UV ISO 4892-2A | RoHS COMPLIANT

DETASULTRA solutions around the cable

**Gumová průchodka DES-PMA Q**

| Typ | Objednací kód | Rozsah Ø kabelu mm | Počet děr | EUR/ks | CZK/ks |
|---|---|---|---|---|---|
| DES-PMA Q | 1732052220 | 1…15 | 16 | 5,04 | 134,00 |

*Cena pouze za rám.

Uvedené ceny jsou bez DPH. Mohou se změnit bez předchozího oznámení. • Tiskové chyby a omyly vyhrazeny. • 08/2026

ERGATE

# Vložky SPC

Vložky SPC pro průchodky umožňují instalaci několika kabelů o průměru 2…14 mm. Verze 2X a 4X umožňují instalaci více kabelů. Vložky SPC jsou určené pro řady : OSF, OSF 90, OSF ZIP, DES 24 CLICK, DES 16 CLICK, DES 10 CLICK, DES Q CLICK.

**Technické parametry:**

- materiál TPE
- hořlavost samozhášecí podle UL94-V0
- teplota -40…+110°C (stálá)
- neobsahují halogeny ani silikony
- neobsahují halogeny ani silikony
- vložky pro kabely o průměru 2…14 mm
- k dispozici „slepá“ verze - záslepka
- k dispozici v barvě šedé a černé

c UL us | IP54 | NEMA 12 | APPROVED LR MARINE TYPE | ECOLAB | UL94-V0 | UV ISO 4892-2A | RoHS COMPLIANT

DETASULTRA solutions around the cable

## Vložky SPC

| Typ | Obj. kód | Ø kabelu mm | EUR/ks | CZK/ks | Typ | Obj. kód | EUR/ks | CZK/ks |
|---|---|---|---|---|---|---|---|---|
| | | | | | | | | |
| SPC 0G | 1731052500 | záslepka | 1,00 | 27,00 | SPC 0B | 1731052600 | 1,00 | 27,00 |
| SPC 1G | 1731052501 | 1…2 | 0,72 | 19,00 | SPC 1B | 1731052601 | 0,72 | 19,00 |
| SPC 2G | 1731052502 | 2 | 0,72 | 19,00 | SPC 2B | 1731052602 | 0,72 | 19,00 |
| SPC 3G | 1731052503 | 3 | 0,72 | 19,00 | SPC 3B | 1731052603 | 0,72 | 19,00 |
| SPC 4G | 1731052504 | 4 | 0,72 | 19,00 | SPC 4B | 1731052604 | 0,72 | 19,00 |
| SPC 5G | 1731052505 | 5 | 0,72 | 19,00 | SPC 5B | 1731052605 | 0,72 | 19,00 |
| SPC 6G | 1731052506 | 6 | 0,72 | 19,00 | SPC 6B | 1731052606 | 0,72 | 19,00 |
| SPC 7G | 1731052507 | 7 | 0,72 | 19,00 | SPC 7B | 1731052607 | 0,72 | 19,00 |
| SPC 8G | 1731052508 | 8 | 0,72 | 19,00 | SPC 8B | 1731052608 | 0,72 | 19,00 |
| SPC 9G | 1731052509 | 9 | 0,72 | 19,00 | SPC 9B | 1731052609 | 0,72 | 19,00 |
| SPC 10G | 1731052510 | 10 | 0,72 | 19,00 | SPC 10B | 1731052610 | 0,72 | 19,00 |
| SPC 11G | 1731052511 | 11 | 0,72 | 19,00 | SPC 11B | 1731052611 | 0,72 | 19,00 |
| SPC 12G | 1731052512 | 12 | 0,72 | 19,00 | SPC 12B | 1731052612 | 0,72 | 19,00 |
| SPC 13G | 1731052513 | 13 | 0,72 | 19,00 | SPC 13B | 1731052613 | 0,72 | 19,00 |
| SPC 14G | 1731052514 | 14 | 0,72 | 19,00 | SPC 14B | 1731052614 | 0,72 | 19,00 |
| | | | | | | | | |
| SPC 2X2G | 1731052522 | 2 x 2 | 0,76 | 20,00 | SPC 2X2B | 1731052622 | 0,76 | 20,00 |
| SPC 2X3G | 1731052523 | 2 x 3 | 0,76 | 20,00 | SPC 2X3B | 1731052623 | 0,76 | 20,00 |
| SPC 2X4G | 1731052524 | 2 x 4 | 0,76 | 20,00 | SPC 2X4B | 1731052624 | 0,76 | 20,00 |
| SPC 2X5G | 1731052525 | 2 x 5 | 0,76 | 20,00 | SPC 2X5B | 1731052625 | 0,76 | 20,00 |
| SPC 2X6G | 1731052526 | 2 x 6 | 0,76 | 20,00 | SPC 2X6B | 1731052626 | 0,76 | 20,00 |
| SPC 2X7G | 1731052527 | 2 x 7 | 0,76 | 20,00 | SPC 2X7B | 1731052627 | 0,76 | 20,00 |
| | | | | | | | | |
| SPC 4X2G | 1731052532 | 4 x 2 | 1,06 | 28,00 | SPC 4X2B | 1731052632 | 1,06 | 28,00 |
| SPC 4X3G | 1731052533 | 4 x 3 | 1,06 | 28,00 | SPC 4X3B | 1731052633 | 1,06 | 28,00 |
| SPC 4X4G | 1731052534 | 4 x 4 | 1,06 | 28,00 | SPC 4X4B | 1731052634 | 1,06 | 28,00 |
| SPC 4X5G | 1731052535 | 4 x 5 | 1,06 | 28,00 | SPC 4X5B | 1731052635 | 1,06 | 28,00 |
| SPC 4X6G | 1731052536 | 4 x 6 | 1,06 | 28,00 | SPC 4X6B | 1731052636 | 1,06 | 28,00 |

Uvedené ceny jsou bez DPH. Mohou se změnit bez předchozího oznámení. • Tiskové chyby a omyly vyhrazeny. • 08/2026

# Vložky SPC K

IP54 | NEMA 12 | ECOLAB | UL94-V0 | RoHS COMPLIANT | HL3 EN 45545-2 | UL TYPE 12

DETASULTRA solutions around the cable

### Vložky SPC K

| Typ | Obj. kód | Ø kabelu mm | EUR/ks | CZK/ks | Typ | Obj. kód | EUR/ks | CZK/ks |
|---|---|---|---|---|---|---|---|---|
| | | | | | | | | |
| SPC K0G | 1731052495 | záslepka | 1,00 | 27,00 | SPC K0B | 1731052595 | 1,00 | 27,00 |
| SPC K1G | 1731052550 | max. 8 | 1,18 | 31,00 | SPC K1B | 1731052650 | 1,18 | 31,00 |
| SPC K2G | 1731052555 | max. 11 | 1,18 | 31,00 | SPC K2B | 1731052652 | 1,18 | 31,00 |
| SPC K3G | 1731052560 | max. 13 | 1,18 | 31,00 | SPC K3B | 1731052654 | 1,18 | 31,00 |
| SPC K4G | 1731052565 | max. 14 | 1,18 | 31,00 | SPC K4B | 1731052656 | 1,18 | 31,00 |

# Vložky SPC R

NOVINKA

IP54 | NEMA 12 | ECOLAB | UL94-V0 | RoHS COMPLIANT | HL3 EN 45545-2 | UL TYPE 12

DETASULTRA solutions around the cable

### Vložky SPC R

| Typ | Obj. kód | Ø kabelu mm | EUR/ks | CZK/ks | Typ | Obj. kód | EUR/ks | CZK/ks |
|---|---|---|---|---|---|---|---|---|
| | | | | | | | | |
| SPC R1G | 1731053101 | 3…6 | 1,12 | 30,00 | SPC R1B | 1731053106 | 1,12 | 30,00 |
| SPC R2G | 1731053102 | 6…9 | 1,12 | 30,00 | SPC R2B | 1731053107 | 1,12 | 30,00 |
| SPC R3G | 1731053103 | 9…12 | 1,12 | 30,00 | SPC R3B | 1731053108 | 1,12 | 30,00 |
| SPC R4G | 1731053104 | 12…14 | 1,12 | 30,00 | SPC R4B | 1731053109 | 1,12 | 30,00 |

Uvedené ceny jsou bez DPH. Mohou se změnit bez předchozího oznámení. • Tiskové chyby a omyly vyhrazeny. • 08/2026